Curva plana a 45º

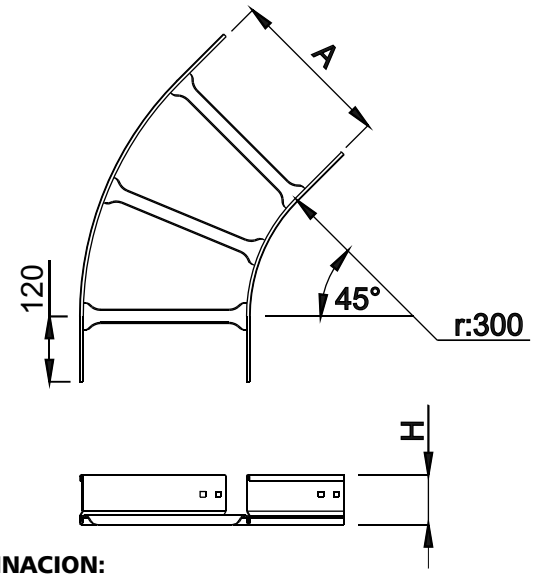

TERMINACION:
Cincado electrolítico, galvanizado por inmersión en caliente,
Pintado según requerimiento o Acero Inoxidable, Calidad requerida.

e:BWG 16 (1.6mm)
BWG 14 (2.1mm)

ALA 92

CODIGO	A
C-150-45º	150
C-300-45º	300
C-450-45º	450
C-600-45º	600

ALA 64

CODIGO	A
C-150-45º-H	150
C-300-45º-H	300
C-450-45º-H	450
C-600-45º-H	600

Curva Plana a 30º

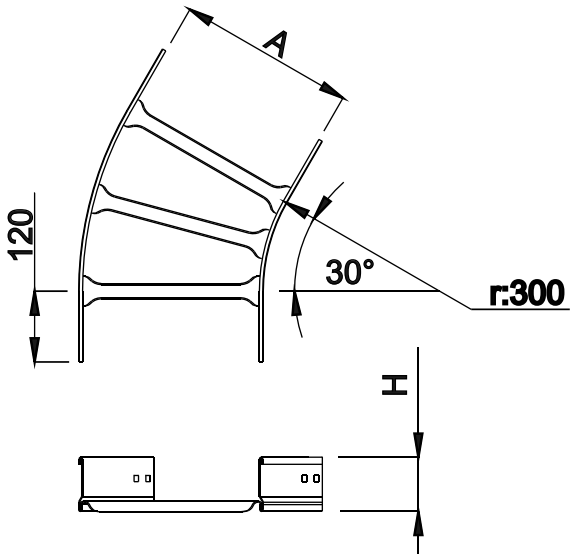

ALA 92

CODIGO	A
C-150-30º	150
C-300-30º	300
C-450-30º	450
C-600-30º	600

ALA 64

CODIGO	A
C-150-30º -H	150
C-300-30º -H	300
C-450-30º -H	450
C-600-30º -H	600

TERMINACION:
Cincado electrolítico, galvanizado por inmersión en caliente,
Pintado según requerimiento o Acero Inoxidable, Calidad requerida.

e:BWG 16 (1.6mm)
BWG 14 (2.1mm)