Grampa G-02

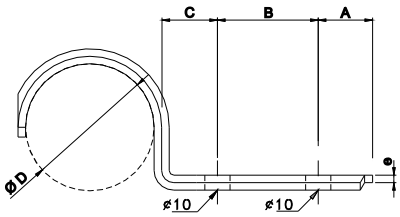

CODIGO	A	B	C	e		Caño IRAM 2205		Caño DIN 2440
G-02-17	11	-	12	1.6	conducción eléctrica	5/8"	conducción gas	3/8"
G-02-19	11	-	12	1.6		3/4"		
G-02-21	11	-	16	1.6		7/8"		1/2"
G-02-26	11	-	16	1.6		1"		3/4"
G-02-33	11	-	22	1.6		11/4"		1"
G-02-38	20	-	22	3.1		11/2"		
G-02-42	20	-	22	3.1				11/4"
G-02-48	20	-	22	3.1				11/2"
G-02-51	20	40	22	3.1		2"		
G-02-60	20	40	22	3.1				2"
G-02-75	20	40	22	3.1				21/2"
G-02-88	20	40	22	3.1				3"

Galvanizado de origen, Cincado electrolítico o Galvanizado en caliente

Grampa G-03

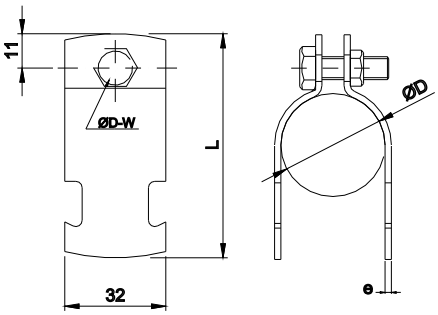

CODIGO	ØD	L	r. W	e		Caño IRAM 2205		Caño DIN 2440
G-03-17	17	55	1/4"	1.6	conducción eléctrica	5/8"	conducción gas	3/8"
G-03-19	19	57	1/4"	1.6		3/4"		
G-03-21	21	60	1/4"	1.6		7/8"		1/2"
G-03-26	26	65	1/4"	1.6		1"		3/4"
G-03-33	33	72	1/4"	1.6		11/4"		1"
G-03-38	38	78	1/4"	1.6		11/2"		
G-03-42	42	82	1/4"	1.6				11/4"
G-03-48	48	85	1/4"	1.6				11/2"
G-03-51	51	88	1/4"	1.6		2"		
G-03-60	60	100	5/16"	1.6				2"
G-03-75	75	124	5/16"	1.6				21/2"
G-03-88	88	135	5/16"	1.6				3"
G-03-113	113	160	5/16"	1.6				4"

Grampa galvanizada de origen